Cadre Lumineux

Le seul système lumineux pratique sans outils

Les avantages

- Eclairage diffusant optimal
- Montage express
- Taille sur mesure
- Conception fixe ou nomade
- Impression par sublimation

Sac de transport

Sans outils

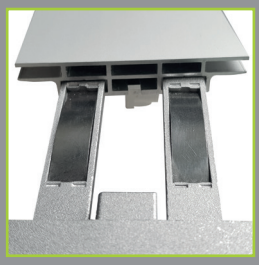

Segments avec easy clic pour un montage rapide (tailles S et M)

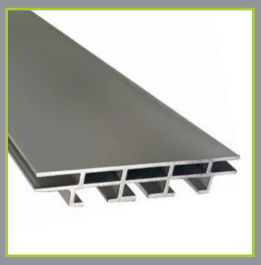

Profilé aluminium de 15mm d'épaisseur et 75mm de largeur

Sac de transport avec mousse pour protéger la structure

Eclairage LED à connecter facilement sans outil

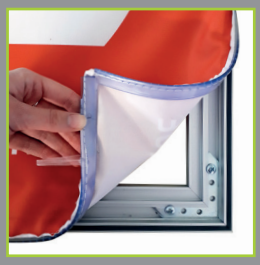

Visuel polyester 230g/m² interchangeable avec impression sublimation

Formats standards

Tailles en cm

	S	M	L	XL
Largeur	85	100	245	295
Hauteur	200	200	228	228
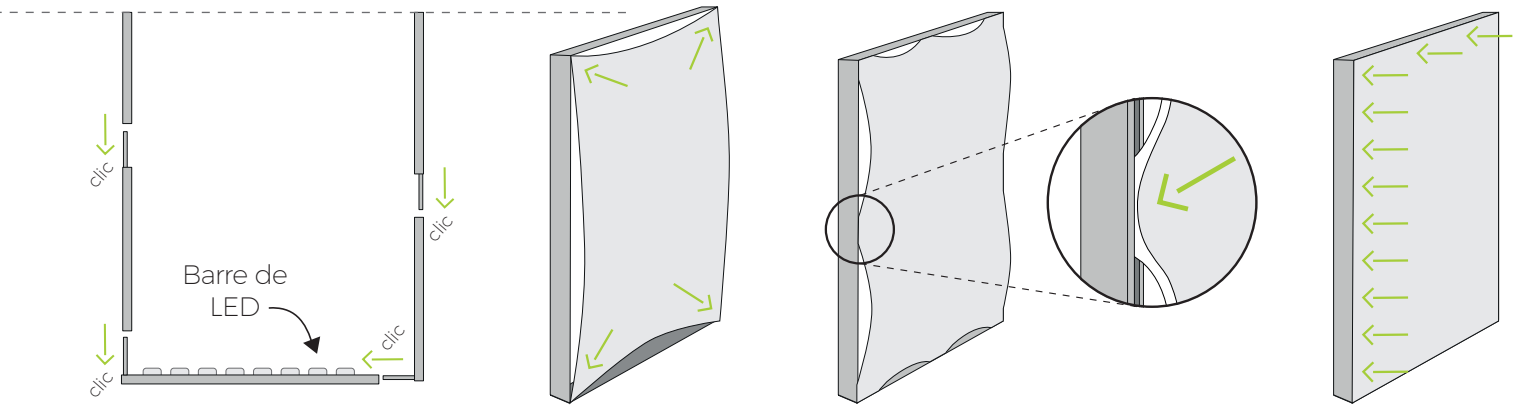
Montage facile & Express